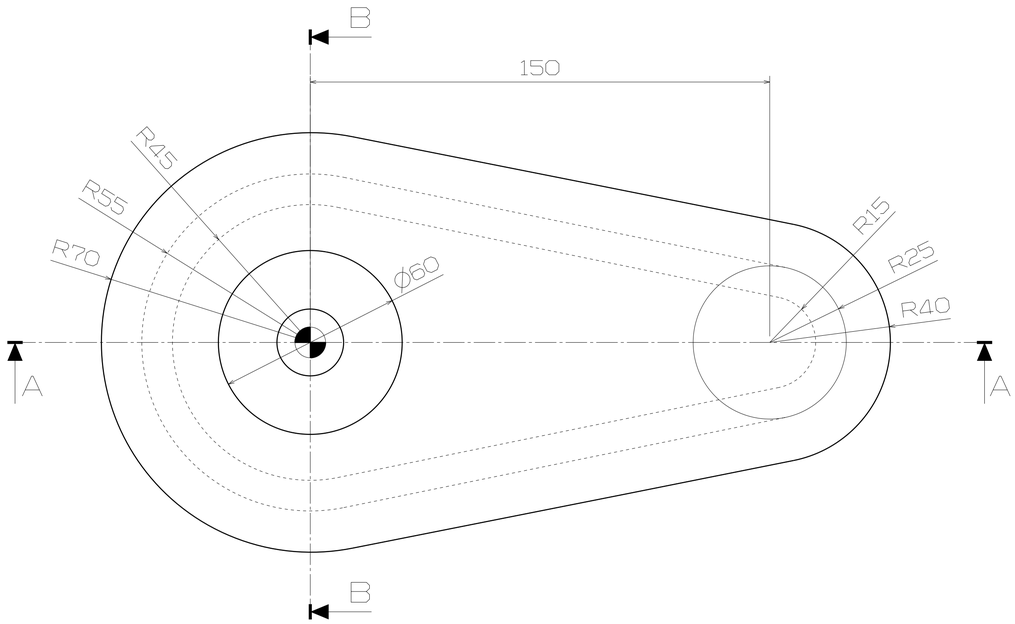

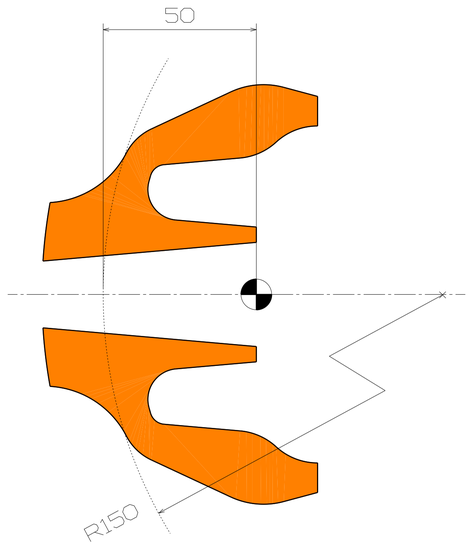

Section cut B–B

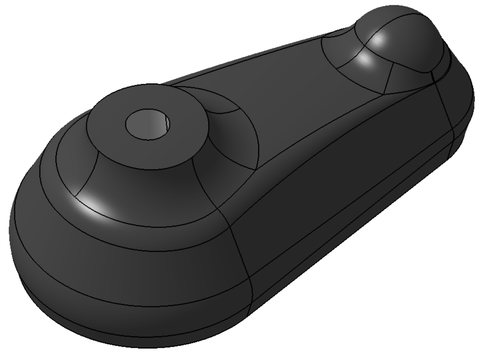

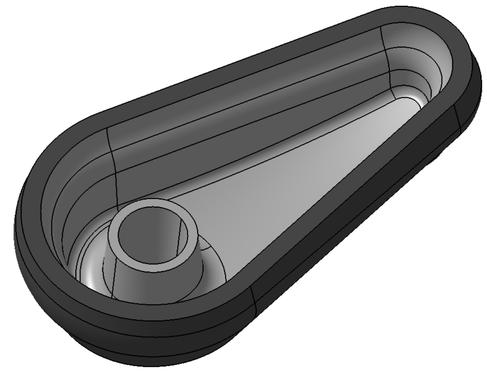

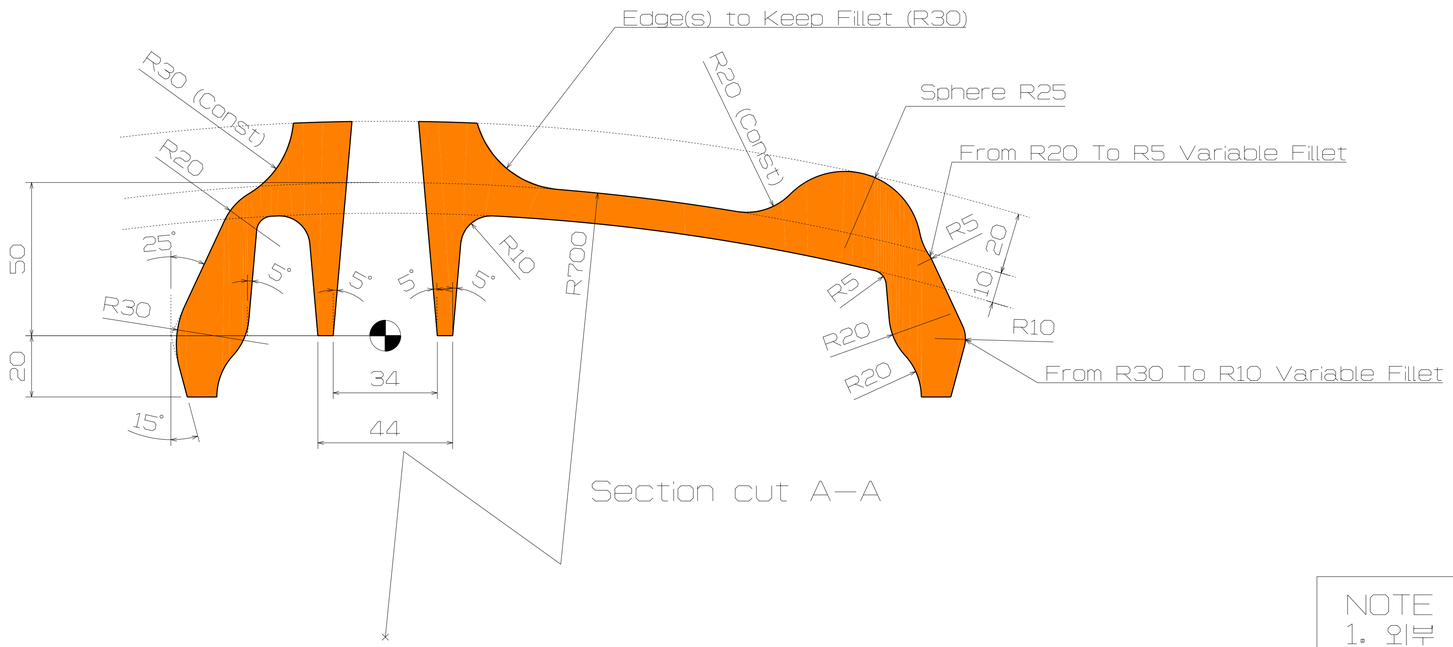

Section cut A–A

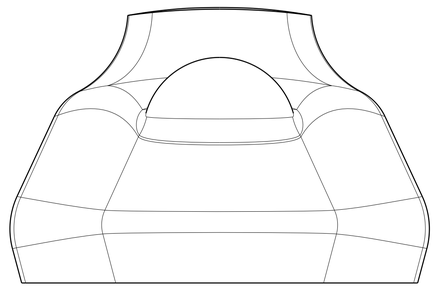

NOTE
1. 외부 상부면을 일정하게 R150으로 작업 (R150 = Const)
2. R20 ~ R5 , R30 ~ R10 은 Variable Fillet 작업시 주의.

www.edu-catia.com